BioSure PROFESSIONAL

POWERED BY BES

OLS

Sistema Automatico ad Ozono per Lavanderie

Il sistema di lavaggio ad Ozono (OLS) migliora i risultati di lavaggio, sanifica gli indumenti e le lavatrici e riduce l'uso di prodotti chimici ed energia. Semplicemente connettendo l'unità su di un ingresso d'acqua esistente, il sistema trasformerà l'acqua in un sistema efficace e sicuro di sanificazione.

Il prodotto è progettato per l'uso di un sistema rivoluzionario di tecnologia AOP (Advanced Oxidation Process). L'ozono agisce come un detergente naturale aumentando l'igiene e riducendo la contaminazione dovuta all'uso della stessa lavatrice tra intimo, calze, salviette ad altri tessuti. OLS sanificherà e rimuoverà odori dalla lavatrice e dal sistema di distribuzione idrico.

CE

New Product Launched

Modello: EOS7177-PL

L'immagine mostrata del prodotto è a solo scopo dimostrativo, qualsiasi modifica dell'aspetto da parte del produttore è possibile.

Hotel

Case di Riposo

Lavanderie Self

Spa

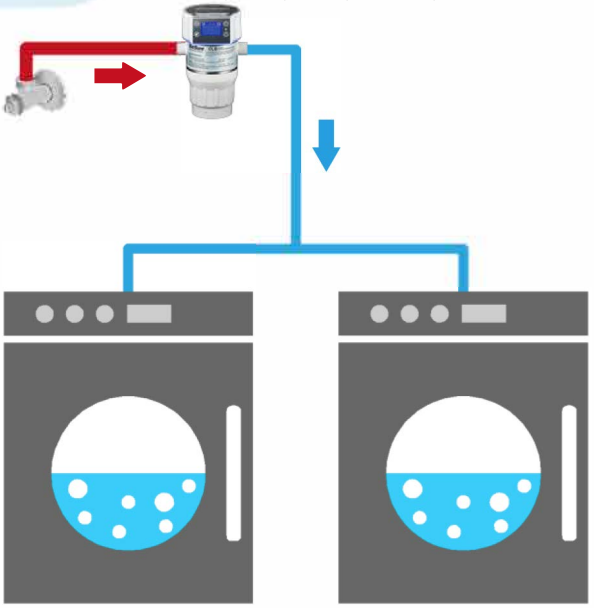

Caratteristiche

- Facile integrazione negli impianti idrici esistenti
- Trasforma l'acqua in un potente sistema di sanificazione naturale
- Sistema di sanificazione automatico o a richiesta
- Servizio indispensabile per le lavanderie self
- Flessibile e integrabile su più lavatrici (a secondo della capacità)

Benefici

- Protezione contro la crescita di alghe nelle linea acqua
- Migliora la capacità di lavaggio dei detergenti e aumenta la qualità di lavaggio
- Controllo degli agenti patogeni compresa E.Coli e Legionella
- Sicuro: l'ossigeno disciolto si auto elimina dopo aver ucciso i batteri
- Elimina odori e sanifica la lavatrice

BioSure PROFESSIONAL

POWERED BY BES

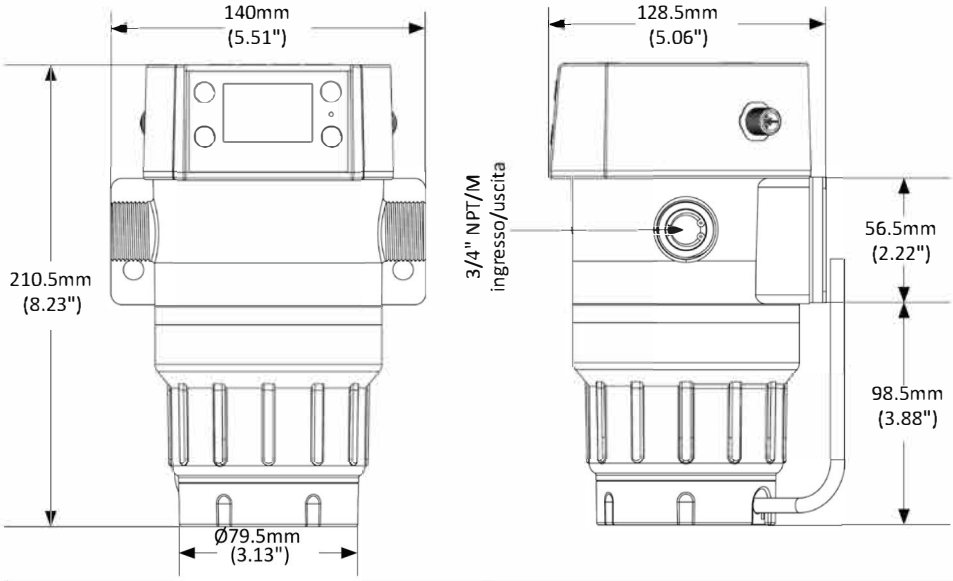

Vita della cartuccia

- Circa 1 anno ma dipende dalla qualità dell'acqua e tempi di funzionamento
- Una luce indica lo stato dell'unità e tempi di manutenzione della stessa

Garanzia

- 1 anno - esclusioni specificate nel manuale di istruzione

Modello	EOS7177-PL
Applicazioni	da installare su linea di alimentazione acqua di lavatrici professionali
Connessioni	3/4"
Flusso acqua (a 3 kg/cm2)*	500 - 1000 LPH
Concentrazione	1.0 - 1.5 ppm (concentrazione di ossidazione totale)
Pressione massima	7 kg/cm² (100psi)
Power	AC 100-240V, 50/60Hz, 100W
Capacità massima lavatrice	14/18 kg (30 lbs)
Qualità acqua	acqua pulita di linea**
Temperature acqua	1-50°C
Dimensioni	128.5 x 140 x 210.5 mm
Peso netto/lordo	2/3 kg
Classe di protezione	IP56

* Flusso raccomandato per l'applicazione

** TDS 60-300 mg/l, Durezza < 180 mg/l come $CaCO_3$

Note: OLS non sostituisce il sistema di filtrazione dell'acqua. Per un miglior risultato collegate sempre OLS nella linea acqua dopo il sistema di filtrazione

BES GROUP

ISO 9001 Certified

Technologies applied are protected by one or more of the following patents: US 8,308,914 B2, US 9,757,697 B2, US 9,248,208 B2

Member of EUO3TA.org Eurobear Ozone Trade Association

BES Group is continually improving its products and reserves the right to change specifications without notice.
© 2019 Biotek Environmental Science Ltd.

NOVEMBRE 2019